PRODUCT CATALOGUS

micfil INTERNATIONAL®

QUALITY PRODUCTS MADE IN GERMANY

SPECIALE OLIËN & BRANDSTOF FILTERSYSTEEM OPLOSSINGEN VOOR:

- MARITIEM
- OFFSHORE
- MIJNBOUW
- DATACENTRA
- HYDRAULISCHE SYSTEMEN
- DEFENSIE
- TRANSPORT
- PRODUCTIE-INDUSTRIE

VOORWOORD

Beste lezer,

Wij willen u graag met deze brochure een overzicht geven van de mogelijkheden die Micfil Filters u te bieden heeft.

Onze multi-stadia filtratie systemen staan garant voor permanent gereinigde brandstof en olie. Onze filters filteren tot 0,5 micron. Micfil Filters verlengt de levensduur van smeer- en hydrauliek olie door de permanente reiniging van de olie en de absorptie van water.
Dit zorgt voor een hogere betrouwbaarheid en beschikbaarheid van machines.

Daarnaast zorgt een Micfil (bio)brandstof filteroplossing voor kraakheldere en zuivere (bio) brandstof met een perfecte verbranding als resultaat en voorkomt u storingen of zelfs uitval van motoren.

Uw voordelen:
- Financiële besparingen
- Meer efficiëntie en productiviteit
- Duurzaam in gebruik

Ook leveren wij Hydrovac™ Vacuüm Dehydration Units, zeer efficiënte olie zuiveraars voor minerale, synthetische en biologisch afbreekbare oliën. Zo houdt u het hydraulische systeem draaiende en voorkomt u ongeplande stilstand en storingen.

Graag geven we u informatie via email, whatsapp of per telefoon. Een fysieke afspraak bij u op locatie of aan boord, om samen tot de beste oplossing te komen is natuurlijk ook mogelijk. Of het nu gaat om een mechanische oplossing of aangevuld met de nodige sensoren voor een alarmering, automatisch aan/uit schakeling, verwarming van de vloeistof wij komen er altijd samen uit. Onze Micfil Filters worden altijd 'plug and play' geleverd, maar we kunnen ze ook voor u installeren.

Op het gebied van diensten zijn we ook goed uitgerust. U kunt ons altijd inschakelen voor het filteren van uw vloeistoffen tot de gewenste reinheid op locatie, het huren van onze mobiele Micfil Filters of het reinigen van uw tanks of bunkers.

Ik hoop dat u contact met ons opneemt voor informatie, een adviesgesprek of een afspraak maakt zodat we elkaar op uw locatie kunnen ontmoeten

Met vriendelijke groet,
Pieter-Jan Lukas

INHOUD

FILTERSYSTEMEN

AL 50 MINI 4
AL 100 MINI 5
INFO COMPLETE SYSTEMEN 6
AL 150 7
AL 300 8
AL 300 DOUBLE 9
AL 300 TRIPLE 10
AL 300 QUAD 11
INSTALLATIE FOTO 12
INSTALLATIE FOTO 13
AL 600 14
AL 600 DOUBLE 15
AL 600 TRIPLE 16
AL 600 QUAD 17
AL 600 SIXFOLD 18

FILTER ELEMENTEN

MFX 50/100/150/300/600 19
FOTO'S AL600 20
ROESTVRIJSTAAL 21

WATERSEPARATOREN

WS 500/800/1000 22
WS 1500/3000/4000 23

BAG FILTERS

BG 400/BG 1000 24

BULK FILTRATIE SYSTEMEN

FOTO'S FB SERIE 25
FB 400/FB 600 26

MOBIELE FILTERSYSTEMEN

MOBIELE FILTERSYSTEMEN 27
MS300/MS1200 28
MS2400/MS4800 29
MS7200 30

HUREN

MOBIELE FILTERSYSTEMEN 31

TANKREINIGING

TANKREINIGING SERVICE 31

OLIE KWALITEITSSENSOR

MOBIELE MEETUNIT 33

MEETAPPARATUUR

VERSCHILDRUKMETER 34
WATERSENSOR, FLOWTELLER

LEKMATTEN / LEKBAKKEN

DIVERSE AFMETINGEN 35

VACUUM DEHYDRATION

PUREGO / PURECLEAN 37

CERTIFICERINGEN

OVERZICHT CERTIFICERING 39

AL50 MINI

BRANDSTOF FILTERSYSTEEM

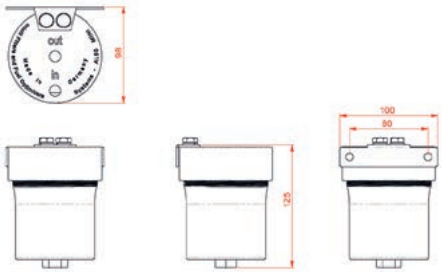

Flowrate diesel	Smeerolie capaciteit	Hydrailiek olie capaciteit	Keerkoppeling capaciteit	Gewicht filtersysteem
50 ltr/u	10 ltr	30 ltr	10 ltr	757 g

MEER INFO

Max druk	Temparatuur bereik	Water absorberend	Inlaat/ uitlaat	Gewicht filterelement
10 bar	-20/120 °C	Ja	1/4" id	57 g

AL100 MINI

BRANDSTOF FILTERSYSTEEM

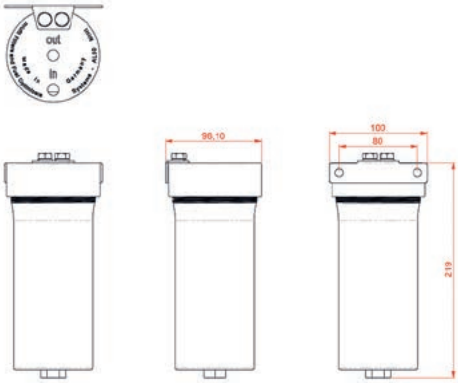

MEER INFO

Flowrate diesel	Smeerolie capaciteit	Hydrailiek olie capaciteit	Keerkoppeling capaciteit	Gewicht filtersysteem
80 ltr/u	25 ltr	60 ltr	15 ltr	850 g

Max druk	Temparatuur bereik	Water absorberend	Inlaat/ uitlaat	Gewicht filterelement
10 bar	-20/120 °C	Ja	1/4" id	114 g

MICFIL FILTERS COMPLETE BRANDSTOF- EN OLIE FILTERSYSTEMEN

Door de grote verscheidenheid aan flowrates en de hoge filterprestaties dé perfecte oplossing voor het duurzaam filteren van uw olie of brandstof.

(Bio)gasolie kan verontreiniging bevatten, doordat deze is aangevuld met een bio component. Dit zorgt voor troebele gasolie en gelvorming en meer deeltjes water. Omdat de meeste filters van papier zijn gemaakt, raken deze filters sneller verstopt of blokkeren de flow door het water, waardoor er storingen of zelfs volledige uitval ontstaat. Een goed filtersysteem dat de (bio) gasolie in diverse stadia filtert is de oplossing.

De Micfil brandstof filtersystemen bevatten een aparte waterseparator die de brandstof ontdoet van eventueel water (tot 98%) en de grotere partikels tot 10 micron. De AL serie filters filtert de brandstof tot 0,5 micron en verwijdert vuildeeltjes en bacteriën. Onze filters zijn niet van papier gemaakt en raken dan ook niet verstopt door water, daarnaast is de opname capaciteit minimaal een kilo per filter (AL300)! Een kraakheldere en zuivere brandstof met een perfecte verbranding is het resultaat. Kortom meer rendement en minder belastend voor machine/motor, brandstofsystemen/injectoren en het milieu!

DE VOORDELEN VAN EEN BRANDSTOF FILTERSYSTEEM OP EEN RIJTJE:

- Wij filteren vuildeeltjes en bacteriën tot 0,5 micron
- Onze filterelementen kunnen tegen water
- Door fijne filtratie verkrijgt u een betere verbranding en dus minder roet
- Er is minder slijtage aan uw brandstofpomp en injectoren/verstuivers

Daarnaast haalt het Micfil filtersysteem het maximale uit uw smeer- en hydrauliek olie door een permanente reiniging (tot 0,5 micron) van de olie en de absorptie van water. De Micfil filtersystemen zijn off-line units, wat betekent dat de olie continu wordt gereinigd door middel van een installatie als bypass en vervolgens de schone olie terugvoert in de betreffende machine. Zo garanderen wij met ons bypass filtersysteem schone smeer- en hydrauliek olie en behoort corrosie en oxidatie tot het verleden. Een duurzame oplossing want u verlengt de levensduur van de smeer- of hydrauliek olie!

DE VOORDELEN VAN EEN BYPASS OLIE FILTERSYSTEEM OP EEN RIJTJE:

- Geen overbodige oliewissels
- Uw systeem filter blijft langer optimaal werken
- U beperkt het risico op storingen en stilstand
- U vergroot de betrouwbaarheid van de (smeer)olie
- U bespaart op onderhoud van uw motor
- U verhoogt de productiviteit

AL150

BRANDSTOF FILTERSYSTEEM

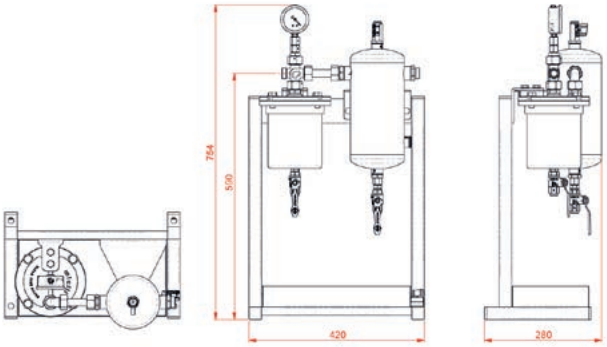

Flowrate diesel	Gewicht filtersysteem	Max druk	Temparatuur bereik	Water absorberend	Inlaat/ uitlaat	Gewicht filterelement
300 ltr/u	12 kg	10 bar	-20/120 °C	Ja	1/2" id	220 g

MEER INFO

OLIE FILTERSYSTEEM

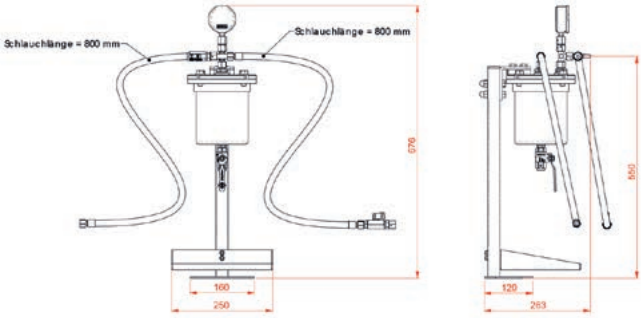

Smeerolie capaciteit	Hydrailiek olie capaciteit	Keerkoppeling capaciteit	Gewicht filtersysteem	Max druk	Temperatuur bereik	Water absorberend	Inlaat/ uitlaat	Gewicht filterelement
50 ltr	250 ltr	125 ltr	9 kg	10 bar	-20/120 °C	Ja	1/2" id	220 g

AL300

BRANDSTOF FILTERSYSTEEM

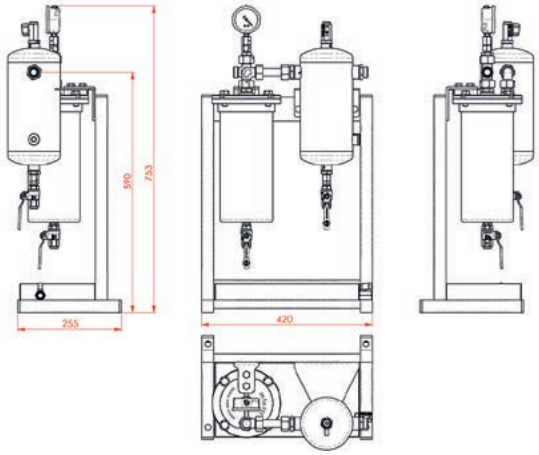

Flowrate diesel	Gewicht filtersysteem	Max druk	Temparatuur bereik	Water absorberend	Inlaat/ uitlaat	Gewicht filterelement
600 ltr/u	14 kg	10 bar	-20/120 °C	Ja	1/2" id	500 g

MEER INFO

OLIE FILTERSYSTEEM

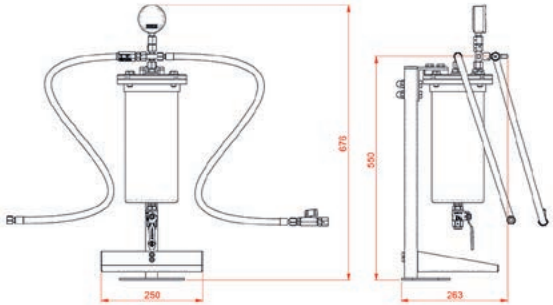

Smeerolie capaciteit	Hydrailiek olie capaciteit	Keerkoppeling capaciteit	Gewicht filtersysteem	Max druk	Temperatuur bereik	Water absorberend	Inlaat/ uitlaat	Gewicht filterelement
100 ltr	500 ltr	250 ltr	12 kg	10 bar	-20/120 °C	Ja	1/2" id	500 g

AL300 DOUBLE

BRANDSTOF FILTERSYSTEEM

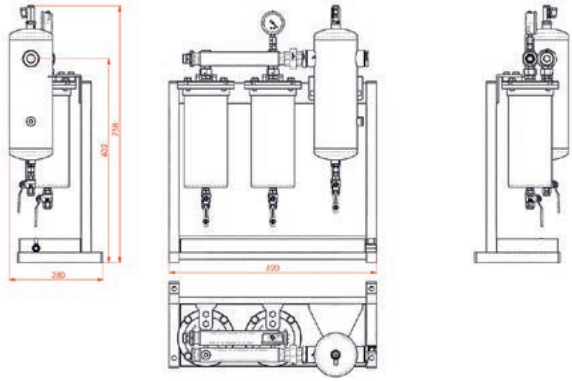

Flowrate diesel	Gewicht filtersysteem	Max druk	Temparatuur bereik	Water absorberend	Inlaat/ uitlaat	Gewicht filterelement
1200 ltr/u	23 kg	10 bar	-20/120 °C	Ja	1/2" id	520 g

MEER INFO

OLIE FILTERSYSTEEM

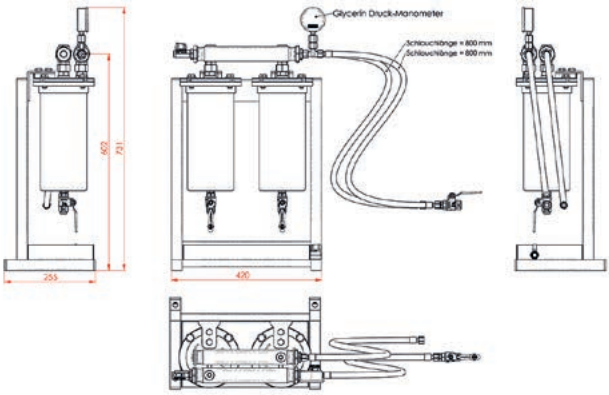

Smeerolie capaciteit	Hydrailiek olie capaciteit	Keerkoppeling capaciteit	Gewicht filtersysteem	Max druk	Temperatuur bereik	Water absorberend	Inlaat/ uitlaat	Gewicht filterelement
300 ltr	1000 ltr	500 ltr	13 kg	10 bar	-20/120 °C	Ja	1/2" id	520 g

AL300 TRIPLE

BRANDSTOF FILTERSYSTEEM

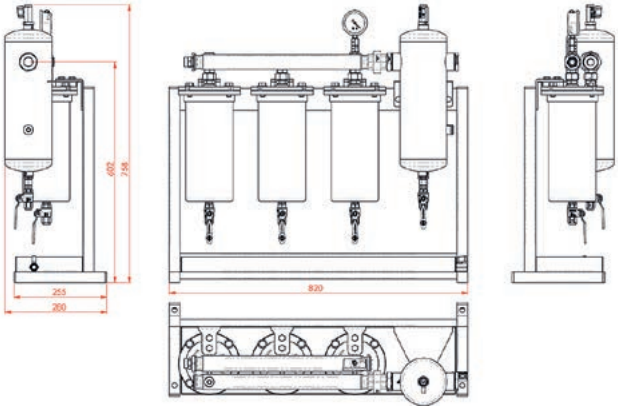

Flowrate diesel	Gewicht filtersysteem	Max druk	Temparatuur bereik	Water absorberend	Inlaat/ uitlaat	Gewicht filterelement
1800 ltr/u	28 kg	10 bar	-20/120 °C	Ja	1/2" id	520 g

MEER INFO

OLIE FILTERSYSTEEM

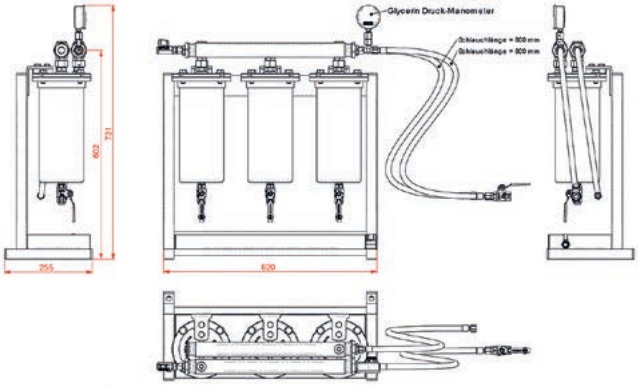

Smeerolie capaciteit	Hydrailiek olie capaciteit	Keerkoppeling capaciteit	Gewicht filtersysteem	Max druk	Temperatuur bereik	Water absorberend	Inlaat/ uitlaat	Gewicht filterelement
600 ltr	1500 ltr	750 ltr	19 kg	10 bar	-20/120 °C	Ja	1/2" id	520 g

AL300 QUAD

BRANDSTOF FILTERSYSTEEM

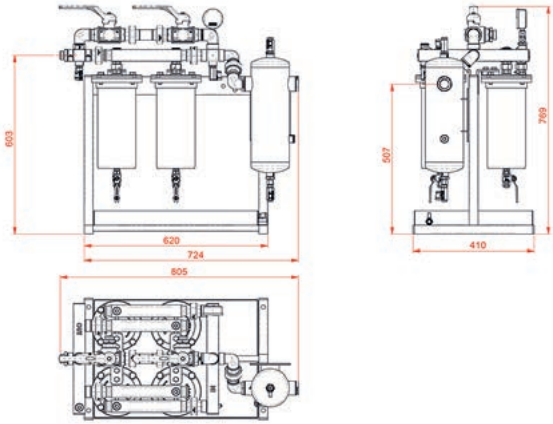

Flowrate diesel	Gewicht filtersysteem	Max druk	Temparatuur bereik	Water absorberend	Inlaat/ uitlaat	Gewicht filterelement
2400 ltr/u	24 kg	10 bar	-20/120 °C	Ja	1/2" id	520 g

MEER INFO

OLIE FILTERSYSTEEM

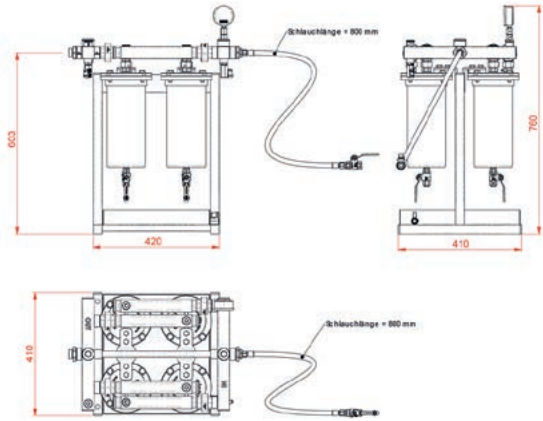

Smeerolie capaciteit	Hydrailiek olie capaciteit	Keerkoppeling capaciteit	Gewicht filtersysteem	Max druk	Temperatuur bereik	Water absorberend	Inlaat/ uitlaat	Gewicht filterelement
900 ltr	2000 ltr	900 ltr	19 kg	10 bar	-20/120 °C	Ja	1/2" id	520 g

AL300 DOUBLE+WS800

AL600 DOUBLE

AL600

BRANDSTOF FILTERSYSTEEM

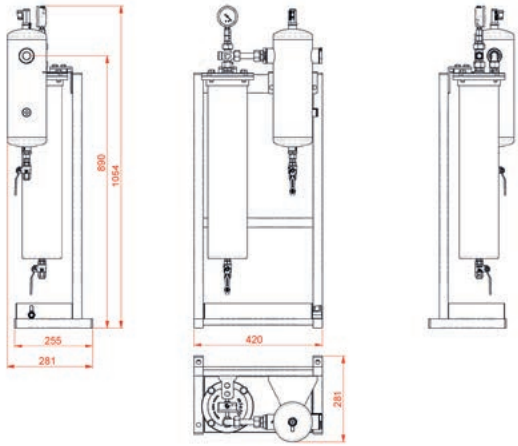

Flowrate diesel	Gewicht filtersysteem	Max druk	Temparatuur bereik	Water absorberend	Inlaat/ uitlaat	Gewicht filterelement
1200 ltr/u	15 kg	10 bar	-20/120 °C	Ja	1/2" of 3/4" id	1040 g

MEER INFO

OLIE FILTERSYSTEEM

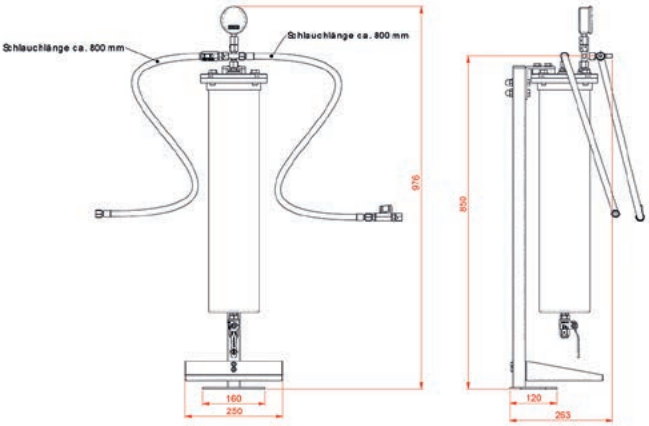

Smeerolie capaciteit	Hydrailiek olie capaciteit	Keerkoppeling capaciteit	Gewicht filtersysteem	Max druk	Temperatuur bereik	Water absorberend	Inlaat/ uitlaat	Gewicht filterelement
300 ltr	750 ltr	375 ltr	10 kg	10 bar	-20/120 °C	Ja	1/2" of 3/4" id	1040 g

AL600 DOUBLE

BRANDSTOF FILTERSYSTEEM

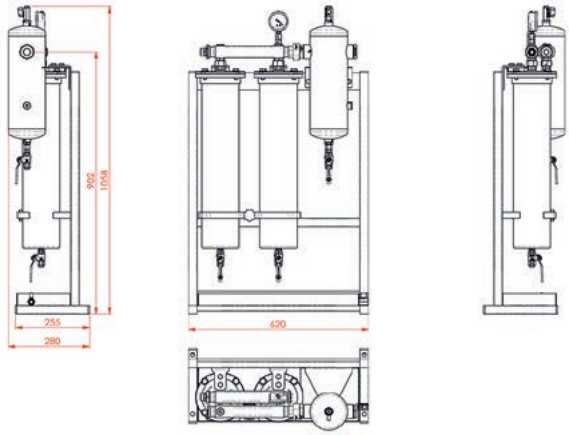

Flowrate diesel	Gewicht filtersysteem	Max druk	Temparatuur bereik	Water absorberend	Inlaat/ uitlaat	Gewicht filterelement
2400 ltr/u	26 kg	10 bar	-20/120 °C	Ja	1/2" of 3/4" id	1040 g

MEER INFO

OLIE FILTERSYSTEEM

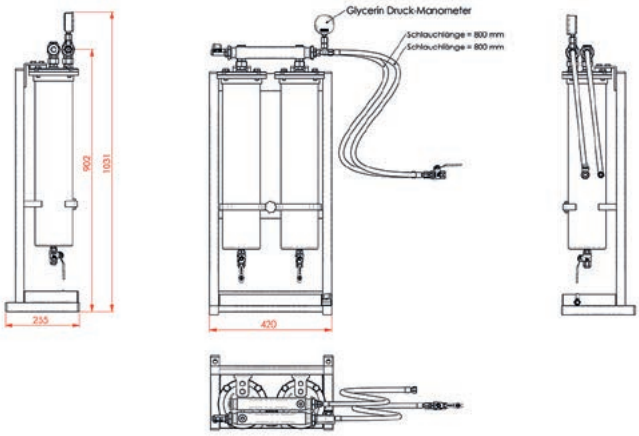

Smeerolie capaciteit	Hydrailiek olie capaciteit	Keerkoppeling capaciteit	Gewicht filtersysteem	Max druk	Temperatuur bereik	Water absorberend	Inlaat/ uitlaat	Gewicht filterelement
900 ltr	2000 ltr	900 ltr	19 kg	10 bar	-20/120 °C	Ja	1/2" of 3/4" id	1040 g

AL600 TRIPLE

BRANDSTOF FILTERSYSTEEM

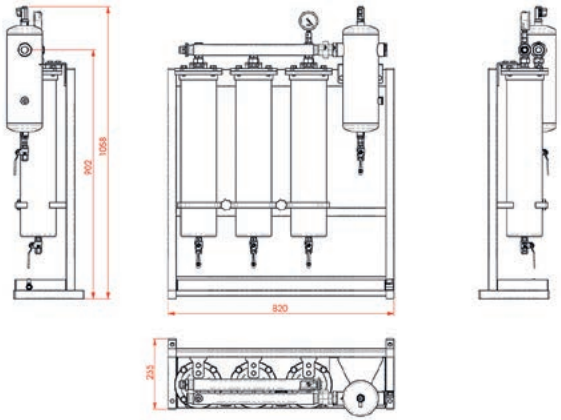

Flowrate diesel	Gewicht filtersysteem	Max druk	Temparatuur bereik	Water absorberend	Inlaat/ uitlaat	Gewicht filterelement
3600 ltr/u	36 kg	10 bar	-20/120 °C	Ja	1/2" of 3/4" id	1040 g

MEER INFO

OLIE FILTERSYSTEEM

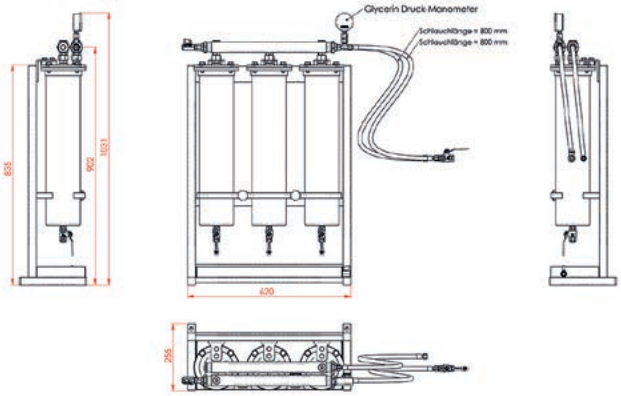

Smeerolie capaciteit	Hydrailiek olie capaciteit	Keerkoppeling capaciteit	Gewicht filtersysteem	Max druk	Temperatuur bereik	Water absorberend	Inlaat/ uitlaat	Gewicht filterelement
1200 ltr	3000 ltr	1150 ltr	26 kg	10 bar	-20/120 °C	Ja	1/2" of 3/4" id	1040 g

AL600 QUAD

BRANDSTOF FILTERSYSTEEM

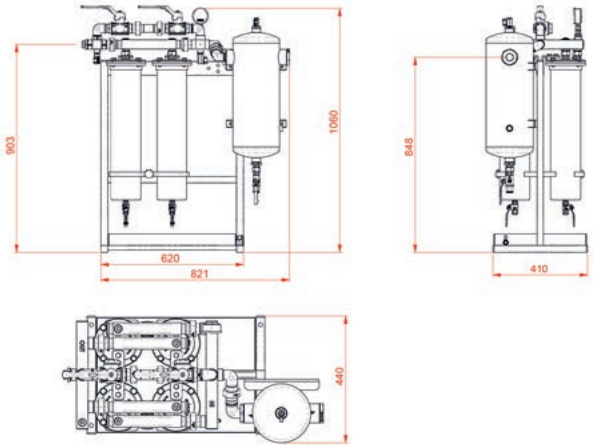

Flowrate diesel	Gewicht filtersysteem	Max druk	Temparatuur bereik	Water absorberend	Inlaat/ uitlaat	Gewicht filterelement
4800 ltr/u	49 kg	10 bar	-20/120 °C	Ja	1/2" of 3/4" id	1040 g

MEER INFO

OLIE FILTERSYSTEEM

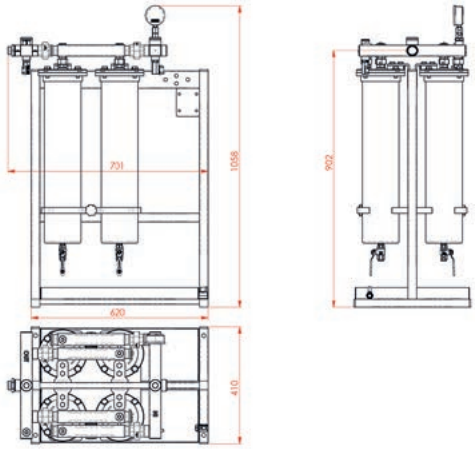

Smeerolie capaciteit	Hydrailiek olie capaciteit	Keerkoppeling capaciteit	Gewicht filtersysteem	Max druk	Temperatuur bereik	Water absorberend	Inlaat/ uitlaat	Gewicht filterelement
1800 ltr	4000 ltr	1500 ltr	39 kg	10 bar	-20/120 °C	Ja	1/2" of 3/4" id	1040 g

AL600 SIXFOLD

BRANDSTOF FILTERSYSTEEM

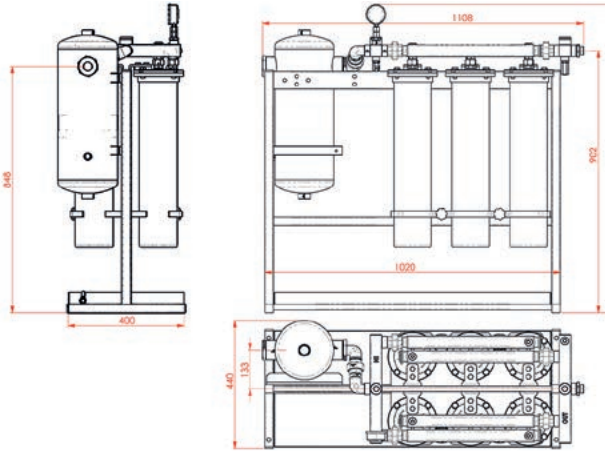

Flowrate diesel	Gewicht filtersysteem	Max druk	Temparatuur bereik	Water absorberend	Inlaat/ uitlaat	Gewicht filterelement
7200 ltr/u	59 kg	10 bar	-20/120 °C	Ja	1/2" of 3/4" id	1040 g

MEER INFO

OLIE FILTERSYSTEEM

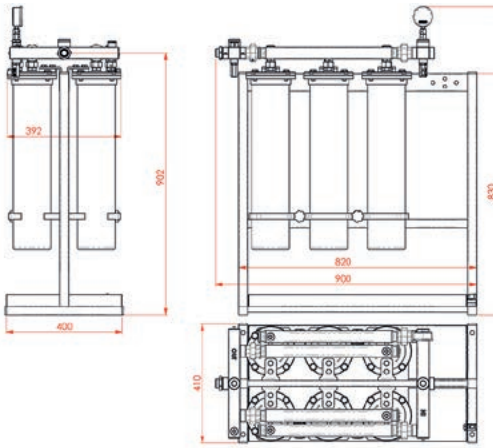

Smeerolie capaciteit	Hydrailiek olie capaciteit	Keerkoppeling capaciteit	Gewicht filtersysteem	Max druk	Temperatuur bereik	Water absorberend	Inlaat/ uitlaat	Gewicht filterelement
3000 ltr	6000 ltr	2000 ltr	49 kg	10 bar	-20/120 °C	Ja	1/2" of 3/4" id	1040 g

FILTER ELEMENTEN

ONZE FILTER ELEMENTEN, DE KERN VAN ONZE SYSTEMEN

AL50 MINI (MFX 50)
filter elementen geschikt voor:

- AL 50 MINI

AL100 MINI (MFX 100)
filter elementen geschikt voor:

- AL100 MINI

AL150 (MFX 150)
filter elementen geschikt voor:

- AL150

AL300 (MFX 300)
filter elementen geschikt voor:

- AL300
- AL300 DOUBLE
- AL300 TRIPLE
- AL300 QUAD

AL600 (MFX 600)
filter elementen geschikt voor:

- AL600
- AL600 DOUBLE
- AL600 TRIPLE
- AL600 QUAD
- AL600 SIXFOLD

MEER INFO

AL600 (BIO) BRANDSTOF -EN OLIE FILTRATIE

ONZE FILTERSYSTEMEN ZIJN OOK LEVERBAAR IN RVS.
GECERTIFICEERD DOOR BUREAU VERITAS.

BUREAU VERITAS

WS500/WS800/WS1000

WS500

MEER INFO

Flowrate ltr./min.	Flowrate ltr./uur	Materiaal	Bevestiging
10 ltr.	600 ltr.	Roestvrijstaal	Wandmontage
Gewicht	**Ontluchtings- en aftappoort**	**Ingang, uitgang maat**	
2,35 kg	1/2"	3/4"	

WS800

MEER INFO

Flowrate ltr./min.	Flowrate ltr./uur	Materiaal	Bevestiging
57 ltr.	3420 ltr.	Roestvrijstaal	Wandmontage
Gewicht	**Ontluchtings- en aftappoort**	**Ingang, uitgang maat**	
4,8 kg	1"	1"	

WS1000

MEER INFO

Flowrate ltr./min.	Flowrate ltr./uur	Materiaal	Bevestiging
150 ltr.	9000 ltr.	Roestvrijstaal	Wandmontage
Gewicht	**Ontluchtings- en aftappoort**	**Ingang, uitgang maat**	
12 ltr.	1"	2"	

WS1500/WS3000/WS4000

WS1500

MEER INFO

Flowrate ltr./min.	Flowrate ltr./uur	Materiaal	Bevestiging
340 ltr.	20400 ltr.	Roestvrijstaal	Wandmontage
Gewicht	**Ontluchtings- en aftappoort**	**Ingang, uitgang maat**	
18 kg	1"	2"	

WS3000

MEER INFO

Flowrate ltr./min.	Flowrate ltr./uur	Materiaal	Bevestiging
667 ltr.	40000 ltr.	Roestvrijstaal	Vloer
Gewicht	**Ontluchtings- en aftappoort**	**Ingang, uitgang maat**	
75 kg	1" / 1 1/4"	3"	

WS4000

MEER INFO

Flowrate ltr./min.	Flowrate ltr./uur	Materiaal	Bevestiging
1466 ltr.	88000 ltr.	Roestvrijstaal	Vloer
Gewicht	**Ontluchtings- en aftappoort**	**Ingang, uitgang maat**	
75 ltr.	1" / 1 1/4"	3"	

BG400/BG1000

BG400

MEER INFO

Flowrate ltr./min.	Flowrate ltr./uur	Materiaal	Beschikbare micron waarde	Max. druk
33 ltr.	2000 ltr.	Roestvrijstaal	1, 5,10, 25, 50, 100 micron	10 bar
Hoogte	**Diameter**	**Gewicht**	**Ontluchtings- en aftappoort**	**Ingang, uitgang maat**
530 mm.	110 mm.	7 kg.	0,5”	1,5”

BG1000

MEER INFO

Flowrate ltr./min.	Flowrate ltr./uur	Materiaal	Beschikbare micron waarde	Max. druk
250 ltr.	15000 ltr.	Roestvrijstaal	1, 5,10, 25, 50, 100 micron	10 bar
Hoogte	**Diameter**	**Gewicht**	**Ontluchtings- en aftappoort**	**Ingang, uitgang maat**
1150 mm.	230 mm.	25 kg.	0,5”	2”

MICFIL

POLYPROPYLENE

FELT FILTER BAGS

BULK FILTRATIESYSTEMEN

FB400/FB600

FB400/900/7 & FB400/1200/7

MEER INFO

Specificaties	
Materiaal	Roestvrijstaal 316
Max druk	10 bar
Manometer	IN/UIT direct leesbaar
Flow bij motorolie Temp: 90 C+	FB 400/900/7: max 6000 ltr/uur FB 400/1200/7: max 8000 ltr/uur
Flow bij brandstof	FB 400/900/7: max 12600 ltr/uur FB 400/1200/7: max 16800 ltr/uur
Hoogte / Diameter	FB 400/900/7: 1350 x 505 mm FB 400/1200/7: 1615 x 505 mm
Certificering	TUV Germany, Bureau Veritas- op aanvraag
Ingang, uitgang maat	3"

Filterelementen	
Materiaal	Gepatenteerd scheurbestendig vezelnet
Diameter	113 mm
Lengte	FB 400/900/7: 900 mm FB 400/1200/7: 1200 mm
Water absorberent	Ja
Vuilopname capaciteit	FB 400/900/7: 2400 gram FB 400/1200/7: 3000 gram
Micron waarde	0,5 micron
Efficiëntie opvang	99,5%

FB600/900/15 & FB600/1200/15

MEER INFO

Specificaties	
Materiaal	Roestvrijstaal 316
Max druk	10 bar
Manometer	IN/UIT direct leesbaar
Flow bij motorolie Temp: 90 C+	FB 600/900/15: max 12800 ltr/uur FB 600/1200/15: max 17000 ltr/uur
Flow bij brandstof	FB 600/900/15: max 27000 ltr/uur FB 600/1200/15: max 36000 ltr/uur
Hoogte / Diameter	FB 600/900/15: 1350 x 710 mm FB 600/1200/15: 1615 x 710 mm
Certificering	TUV Germany, Bureau Veritas- op aanvraag
Ingang, uitgang maat	3"

Filterelementen	
Materiaal	Gepatenteerd scheurbestendig vezelnet
Diameter	113 mm
Lengte	FB 600/900/15: 900 mm FB 600/1200/15: 1200 mm
Water absorberent	Ja
Vuilopname capaciteit	FB 600/900/15: 2400 gram FB 600/1200/15: 3000 gram
Micron waarde	0,5 micron
Efficiëntie opvang	99,5%

MOBIELE FILTERSYSTEMEN

De mobiele filtersystemen zijn van zeer hoge kwaliteit en erg betrouwbaar. Ze zijn gemaakt om de brandstof of olie tot wel 98% zuiver te maken en te houden.

Mobiele brandstof filtersystemen zijn leverbaar in een range van 100 tot 5000 liter per uur.

Mobiele olie filtersystemen zijn leverbaar in een range van 100 tot 2000 liter per uur, afhankelijk van de viscositeit.

De mobiele brandstof filtersystemen zijn voorzien van een waterseparator, een pomp en eventueel ook 'bagfilter'. De olie filtersystemen kunnen geleverd worden met 'particle counter' en verschildrukmeter.

Onze mobiele filtersystemen staan op een trolly, waardoor ze makkelijk verplaatsbaar zijn. Met andere woorden, een uiterst mobiele oplossing voor het schoonmaken van uw tank!

Onze mobiele filtersystemen zijn te koop, te huur te lease en bovendien beschikbaar als tank cleaning as a service, vakkundig uitgevoerd door onze partner Jeba Maritiem Service.

MS300/MS1200

MS300

MEER INFO

Flowrate	Smeerolie capaciteit	Hydrailiek olie capaciteit	Keerkoppeling capaciteit	Filter	Waterseparator	Volume	Max druk	Temperatuur bereik	Water absorberend	Gewicht filterelement
300 ltr/u	50 ltr	250 ltr	125 ltr	AL150	Nee	2 ltr	10 bar	-20/120 °C	Ja	220 g

MS1200

MEER INFO

Flowrate	Smeerolie capaciteit	Hydrailiek olie capaciteit	Keerkoppeling capaciteit	Filter	Waterseparator	Volume	Max druk	Temperatuur bereik	Water absorberend	Gewicht filterelement
1200 ltr/u	300 ltr	1000 ltr	550 ltr	2xAL300	WS800	2 ltr	10 bar	-20/120 °C	Ja	220 g

MS2400/MS4800

MS2400

MEER INFO

Flowrate	Smeerolie capaciteit	Hydrailiek olie capaciteit	Keerkoppeling capaciteit	Filter	Waterseparator	Volume	Max druk	Temperatuur bereik	Water absorberend	Gewicht filterelement
2400 ltr/u	900 ltr	2000 ltr	900 ltr	2xAL600	WS800	8 ltr	10 bar	-20/120 °C	Ja	220 g

MS4800

MEER INFO

Flowrate	Smeerolie capaciteit	Hydrailiek olie capaciteit	Keerkoppeling capaciteit	Filter	Waterseparator	Volume	Max druk	Temperatuur bereik	Water absorberend	Gewicht filterelement
4800 ltr/u	1800 ltr	4000 ltr	1500 ltr	4xAL600	WS1000	8 ltr	10 bar	-20/120 °C	Ja	220 g

MS7200

MS7200

MEER INFO

Flowrate	Smeerolie capaciteit	Hydrailiek olie capaciteit	Keerkoppeling capaciteit	Filter	Waterseparator	Volume	Max druk	Temperatuur bereik	Water absorberend	Gewicht filterelement
7200 ltr/u	3000 ltr	6000 ltr	2000 ltr	6xAL600	WS1000	8 ltr	10 bar	-20/120 °C	Ja	220 g

JEBA TANKCLEANING EN FILTRATION

Micfil Filters Benelux heeft het genoegen om samen te werken met Jeba Tankcleaning en Filtration, een toonaangevend bedrijf op het gebied van tankcleaning en brandstof- en oliefiltratie. Deze samenwerking heeft geleid tot efficiënte en hoogwaardige dienstverlening voor onze klanten.

De synergie tussen Micfil Filters Benelux en Jeba Tank-cleaning en Filtration zorgt ervoor dat onze klanten kunnen vertrouwen op hoogwaardige tankcleaning en filtratiediensten op locatie.

Samen streven we ernaar om de operationele efficiëntie te verbeteren, kosten te verlagen en milieuvriendelijke oplossingen te bieden voor bran stof- en oliebeheer. Onze gezamenlijke inzet voor kwaliteit en klanttevredenheid vormt de kern van deze vruchtbare samenwerking, en we blijven streven naar uitmuntendheid in elk aspect van onze dienstverlening.

HUREN & TANK CLEANING AS A SERVICE

GEMAKKELIJK MICFIL MOBIELE FILTERSYSTEMEN HUREN

Geleverd op een mobiele trolly zijn deze systemen makkelijk verplaatsbaar. Daarnaast kunt u van onze mobiele oplossingen dezelfde prestaties verwachten als van onze vaste systemen.

Onze producten zijn een vertrouwd gezicht in de maritieme sector, maar worden meer en meer ingezet ten behoeve van filtering in tal van andere branches. Overal waar met olie en/of brandstof gewerkt wordt is een Micfil filtersysteem toepasbaar. Met filtratieresultaten tot 0,5 micron garanderen wij u uw brandstof en olie tot 98% zuiver te maken en te houden.

Onze mobiele systemen kunt u huren per dag of per week, zolang als u wilt. Zo voorkomt u een hoge investering en kunt u acute problemen snel en adequaat oplossen.

MEER INFO

TANK CLEANING AS A SERVICE; EEN GOEDKOPE EN SNELLE OPLOSSING VOOR HET SCHOONMAKEN VAN UW TANK!

Met onze tank cleaning as a service op iedere door de schipper gewenste locatie zorgt MicFil Filters ervoor dat brandstoftanks worden gereinigd en de brandstof of olie weer schoon wordt aangevuld in de schone tanks.

Wij hebben de materialen om aan boord, op iedere door de klant gewenste locatie, de reiniging van brandstoftanks en de filtratie van de brandstof uit te voeren.

MEER INFO

OLIE KWALITEIT SENSOR

DE MICFIL OLIE KWALITEIT SENSOREN GAAN VERDER DAN NORMALE BESCHERMINGSSYSTEMEN

MEER INFO

Met behulp van een mobiele meetunit is het mogelijk om de sensor naar elke gewenste locatie te brengen.
De meeteenheid bevat alles wat nodig is om de oliekwaliteit van een systeem te controleren en de resultaten op te slaan.

Specificaties
• Detecteert wanneer de olie vervangen moet worden
• Interne verwerkingskracht biedt brede interface-opties
• Registreert de kleinste veranderingen van de olie kwaliteit
• Meerdere en onafhankelijke sensoren kunnen op een centrale plaats worden bewaakt met een besturingseenheid
• Met een mobiele meetunit kan de oliekwaliteit van een systeem altijd en overal worden gecontroleerd

MEET APPARATUUR

VERSCHILDRUKMETER

VERSCHILDRUKMETER

Bij de verschildrukmeting werken verschillende drukken van twee kanten op een met olie gevulde verschildrukmeetcel. Deze zet de verschildruk om in een elektronisch signaal. Met behulp van verschildrukmeting kunnen druk, niveau, soortelijke massa en debiet van vloeistoffen, suspensies, gassen en dampen worden gemeten.

WATERSENSOR

WATERSENSOR

Een watersensor kan worden toegevoegd aan Micfil waterseparatoren. De waterseparator moet worden gespoeld wanneer het rode signaallampje brandt. Als alternatief kan de sensor een akoestisch signaal afgeven. Meerdere sensoren kunnen eenvoudig en centraal worden bewaakt met een optioneel display.

FLOWTELLER

FLOWTELLER

Digitale flowmeter voor vloeistoffen met lage viscositeit. Eenvoudig te installeren, voorzien van een scherm dat in verschillende standen kan worden gezet en zo makkelijk leesbaar is. Het ideale instrument voor de controle van de vloeistof dosering. De stevige behuizing en een verzegelde elektronische kaart maken het geschikt voor gebruik in vrijwel alle omstandigheden.

LEKMATTEN & LEKBAKKEN

DE MICFIL OLIE KWALITEIT SENSOREN GAAN VERDER DAN NORMALE BESCHERMINGSSYSTEMEN

WAAROM KIEZEN VOOR EEN MICFIL LEKMAT OF LEKBAK?

Iedere ondernemer is bij wet verplicht voorzorgsmaatregelen te nemen om milieuschade te voorkomen. Weglekkende vloeistoffen kunnen voor grote problemen zorgen. Een schone werkplek is een veilige werkplek! Indien u een Micfil filtersysteem heeft, zorgt een lekmat voor een schone werkplek tijdens het verwisselen van de Micfil filterelementen. Kortom een aanvulling op ons assortiment!

Wanneer kiest u voor een lekmat of lekbak?

- Tijdens het over- of verpompen van vloeistoffen
- Het vervangen van filters
- Het tijdelijk opslaan van gebruikte filters
- Tijdens opslag van IBC's
- Mechanisch falen

MEER INFO

Wanneer kiest u voor een lekmat of lekbak?

Voor kleine hoeveelheden vloeistof opvangen zijn de lekmatten uitermate geschikt, met een opvangcapaciteit van 50 liter per m2.
Lekmatten zijn leverbaar vanaf 54 x 54 x 5 cm. tot een afmeting van 200 x 200 x 5 cm.

Voor grotere hoeveelheden vloeistof zijn er opvouwbare lekbakken, met een opvangcapaciteit van 400 liter per m2.
Lekbakken zijn leverbaar vanaf 100 x 100 x 40 cm. tot een afmeting van 1500 x 1500 x 40 cm.

- Zorgt voor een schone en veilige werkplek
- Zorgt ervoor dat brandstof, olie of andere vloeistoffen niet in het milieu terechtkomen
- Zorgt dat u voldoet aan wet- en regelgeving
- Makkelijk bij het verwisselen van Micfil filterelementen

Wat te doen met vloeistof in de lekmat?

Maak gebruik van een Spill Kit met absorptie materialen. Absorptie doeken kunnen gebruikt worden in combinatie met een lekmat. Een Spill Kit kunt u zelf samenstellen en is altijd voorzien van afvalzakken met t-rib, zodat u de gebruikte materialen netjes kunt afvoeren.

LEKMATTEN & LEKBAKKEN

EEN MICFIL LEKMAT OF LEKBAK VOORKOMT DAT ER BRANDSTOF, OLIE OF ANDERE VLOEISTOFFEN IN HET MILIEU OF UW WERKRUIMTE TERECHT KOMEN

Voor kleine hoeveelheden vloeistof opvangen zijn de lekmatten uitermate geschikt, met een opvangcapaciteit van 50 liter per m2.

LEKMAT KLEIN

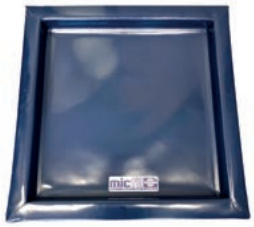

LEKMAT KLEIN

De Micfil Lekmat klein heeft een afmeting van 54 x 54 x 5 cm. en kan allerlei soorten vloeistoffen opvangen.

MEER INFO

LEKMAT GROOT

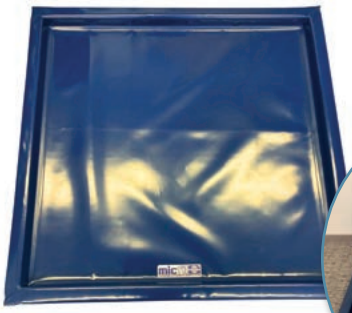

LEKMAT GROOT

De lekmat groot heeft een afmeting van 104 x 104 x 5 CM. en kan allerlei soorten vloeistoffen opvangen.

MEER INFO

HYDROVAC VACUÜM DEHYDRATION UNITS

VOORSPELBAAR HYDRAULISCH VLOEISTOF BEHEER VOORKOMT ONGEPLANDE DOWNTIME

Door onze bewezen en gepatenteerde technologie verwijderen wij 100% van het vrije water en de meegevoerde gassen en meer dan 90% van het opgeloste water en de gassen. De Hydrovac vacuüm dehydration unit gebruikt twee technologieën om het water uit de olie te verwijderen: vacuum en luchtstrippen.

Door water- en gasverontreiniging tot een minimum te beperken, worden problemen in hydraulische systemen verminderd of volledig geëlimineerd.

- Vloeistof oxidatie
- Corrosie
- Bacteriegroei
- Behoud van smeringseigenschappen
- Cavitatie
- Vorming van ijskristallen indien systeem onder 0°C (32°F)
- Schuimvorming
- Ongelijke beweging van actuator/ zuigers of andere onderdelen

MEER INFO

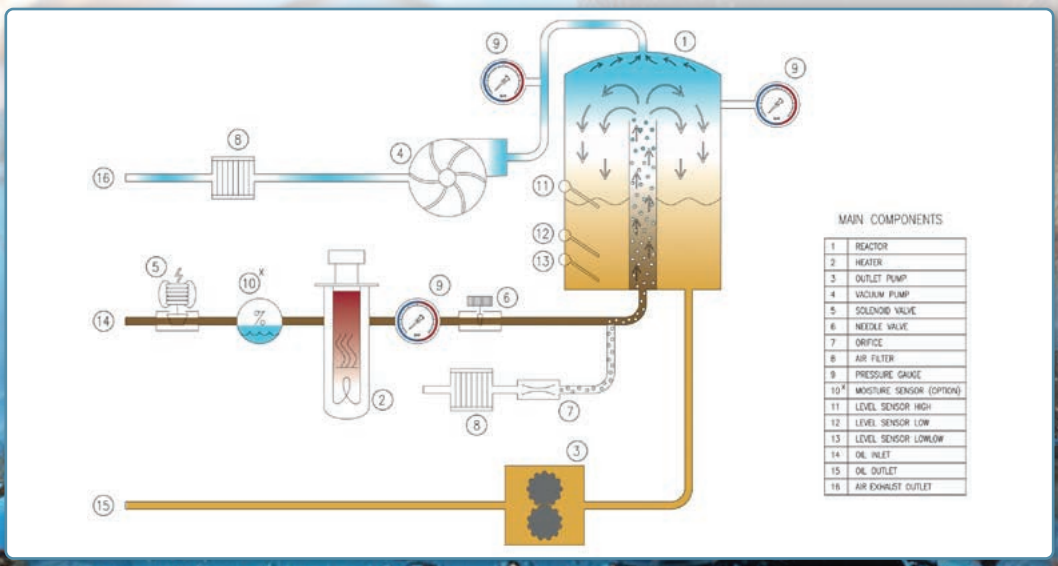

HYDROVAC VACUÜM DEHYDRATION UNITS

HOUDT HET HYDRAULISCHE SYSTEEM DRAAIENDE

Bij hydraulische systemen is meer dan 80% van de ongeplande stilstand en storingen direct een gevolg van verontreiniging. Productieverlies door ongeplande stilstand kan kostbaar en tijdrovend zijn.

PUREGO

Specificaties	
Olie viscositeit	32 – 68 cST 40°C
Max grootte reservoir	1-3 m3
Circulatie capaciteit	50-250 ltr/uur
Normale druk	0,9 bar
Verwarmings element	2 kW
Spanning	230V 1-fase
Frequentie	50/60 Hz
Gewicht (droog)	55 kg
Afmetingen	600 x 400 x 670 mm
Ingang aansluiting	12 mm buisaansluiting
Uitgang aansluiting	12 mm buisaansluiting

MEER INFO

PURECLEAN

Specificaties	
Olie viscositeit	10 – 700 cST 40°C
Max grootte reservoir	15 m3
Circulatie capaciteit	100-600 ltr/uur
Normale druk	0,9 bar
Verwarmings element	6 kW
Spanning	380V 13-fase
Frequentie	50/60 Hz
Gewicht (droog)	115 kg
Afmetingen	600 x 400 x 1040 mm
Ingang aansluiting	¾" BSP buisaansluiting
Uitgang aansluiting	1" BSP buisaansluiting

MEER INFO

CERTIFICERINGEN

TECHNIEK VERBETEREN EN WAAR HET KAN EEN STAPJE "SCHONER" EN/OF "GROENER" MAKEN IS ONZE PASSIE

De Micfil Filters Benelux is een organisatie die zich richt op ontwikkeling en verkoop van producten die installaties voor bedrijven verduurzamen. Daarmee zorgen we graag voor een besparing op operationele kosten en het milieu!

Micfil Filters Benelux is ervan overtuigd dat er in en rond de bestaande dieselmotoren nog genoeg maatregelen genomen kunnen worden om deze te verduurzamen.

Onze bedrijfsactiviteiten omvatten een breed palet aan oplossingen op het gebied van monitoring, filtratie, emissies en deze oplossingen worden meestal geïmplementeerd in de markten Marine, Offshore en Industrie.

MEER INFO

ONZE FILTERSYSTEMEN VOLDOEN AAN DE VOLGENDE CERTIFICERINGEN

UMTEC Institut für Umwelt- und Verfahrenstechnik

BUREAU VERITAS 1828

TÜV

IACS International Association of Classification Societies

RINA 1861

RINA

FME POWERED BY DUTCH TECHNOLOGY

Micfil Filters Benelux

Stoomloggerweg 8
3133 KT Vlaardingen
The Netherlands

+31 (0)85 - 902 19 95

+31 (0)6 10 58 41 59

info@micfilfilters.nl

www.micfilfilters.nl

NEEM CONTACT MET ONS OP EN OVERTUIG UZELF!